专业	姓名	日期	专业	姓名	日期
建筑			暖通		
结构			电气		
给排水			空调		

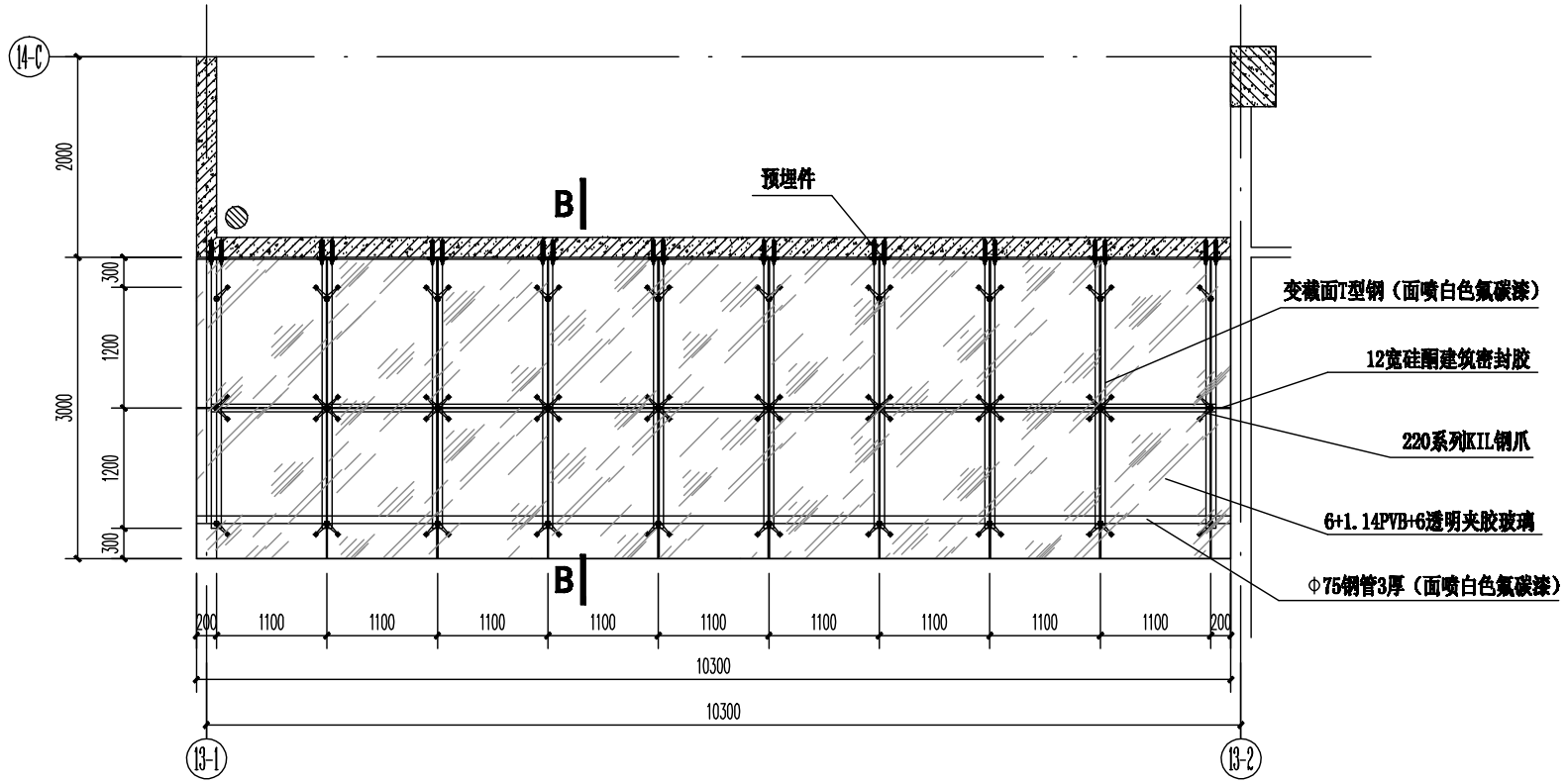

雨篷（A）平面布置图

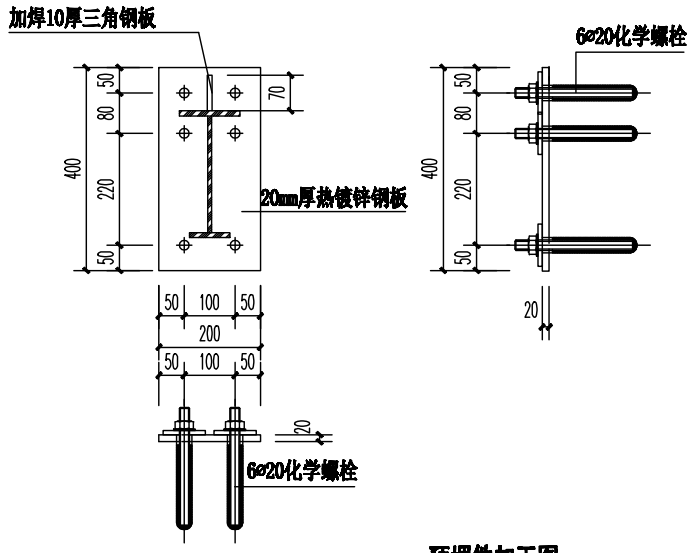

预埋件加工图

注：预埋件与结构层紧贴处须刷黏钢胶

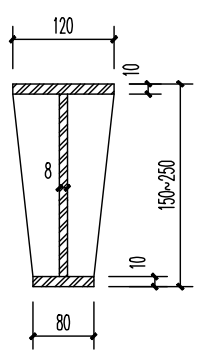

变截面工字钢

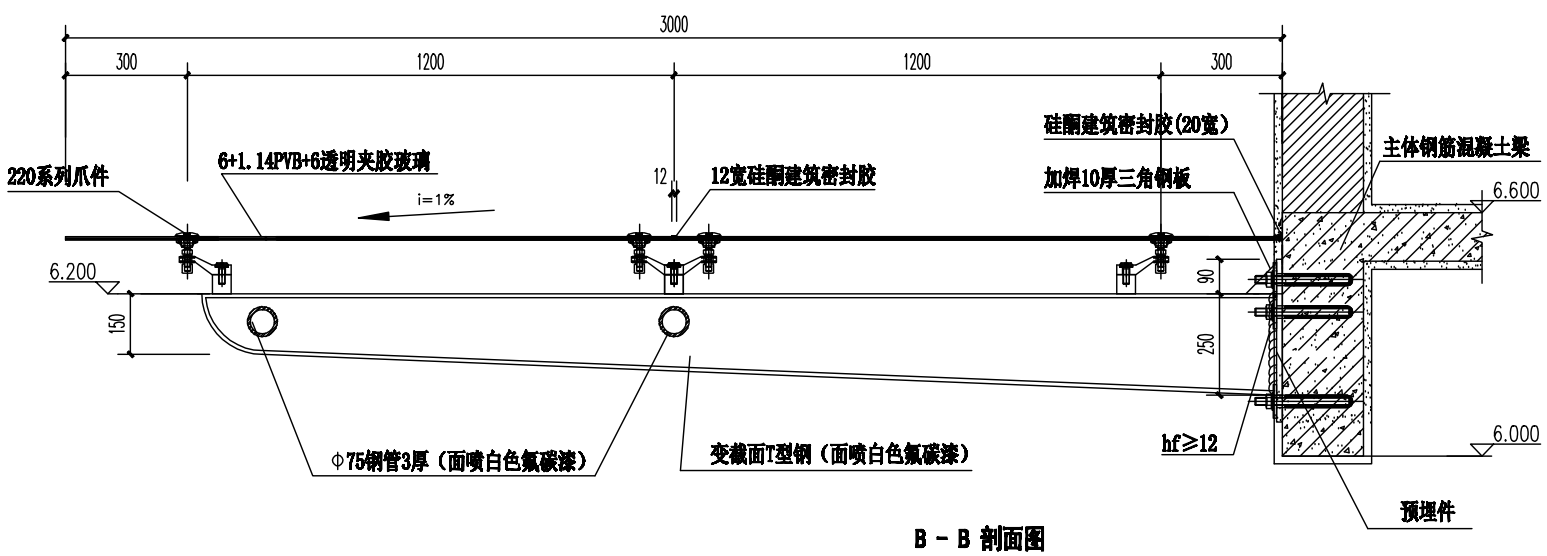

B－B 剖面图

建筑设计单位
ARCHITECTURE DESIGN UNIT

滁州市建筑勘察设计院

CCADIC

中国滁州市龙蟠大道89号

国家甲级工程设计证书编号：A134007638
NATIONAL ARCHITECTURAL DESIGN LICENSE No.A134007638

审定 APPROVED		
审核 EXAMINED BY		
校对 CHECKED BY		
专业负责人 CHIEF ENGI.		
工程主持人 CAPTAIN		
设计 DESIGNED BY		
制图 DRAWN BY		
方案设计人 SCHEMATIC DESIGN		

资质章位置
GUALIFICATION

注册章位置
REGISTRY

建设单位
CLIENT
滁 州 学 院

工程名称
PROJECT
会峰校区学生公寓13# 14#楼

子项名称
SUB-ITEM
轻钢玻璃雨篷(B)

图名

工程编号 ARCHITECTURAL No.	2013-J226		
版次 EDITION No.		日期 DATE	2013.08
比例 SCALE		图号 DRAWING No.	MS 3/3